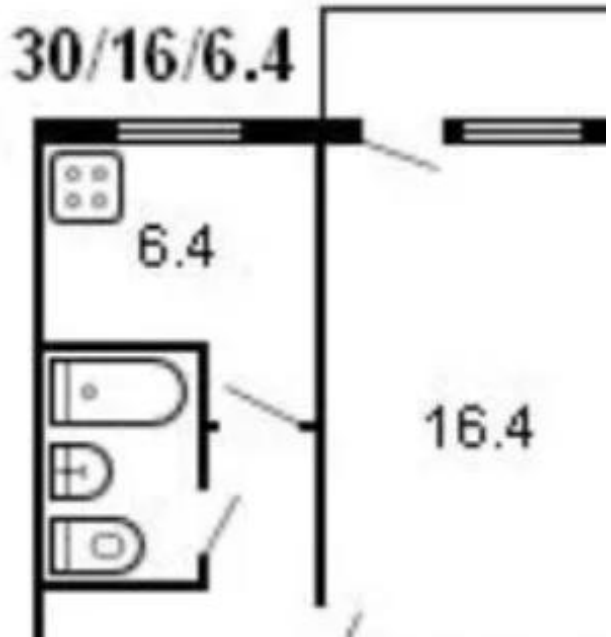

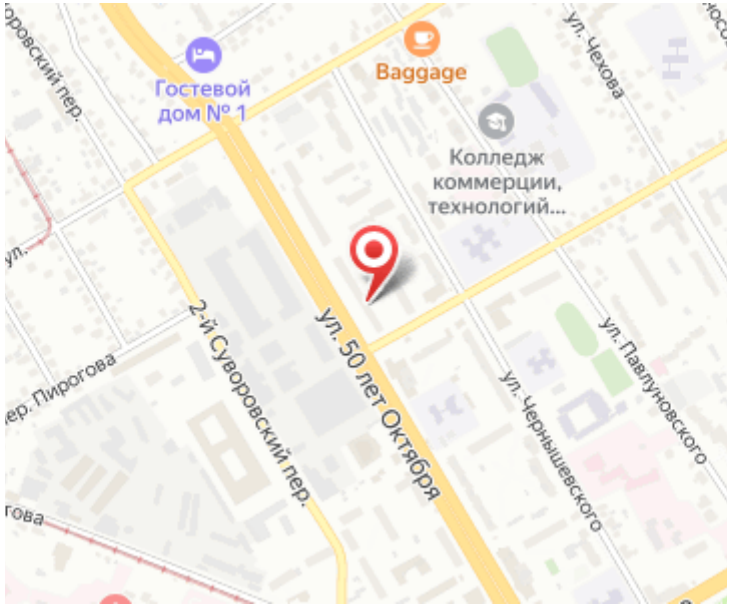

Продажа

1-к.квартира, 31 м², 2/5 эт.

Курск, Центр

г Курск, ул 50 лет Октября, д 13

₽ 3 700 000

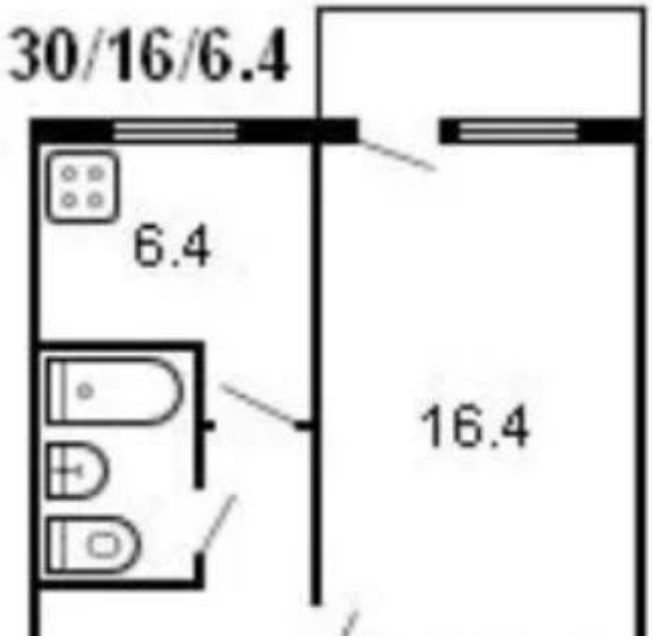

Продаётся отличная 1-к.квартира по адресу: улица 50 лет Октября 13 в Курске. Квартира общей площадью 31 м² с кухней на 2 этаже 5-этажного дома. Дом кирпичный 1980 года постройки расположен в районе Центр. В шаговой доступности продуктовые магазины и торговый центр, остановки транспорта, средняя образовательная школа и детский сад.

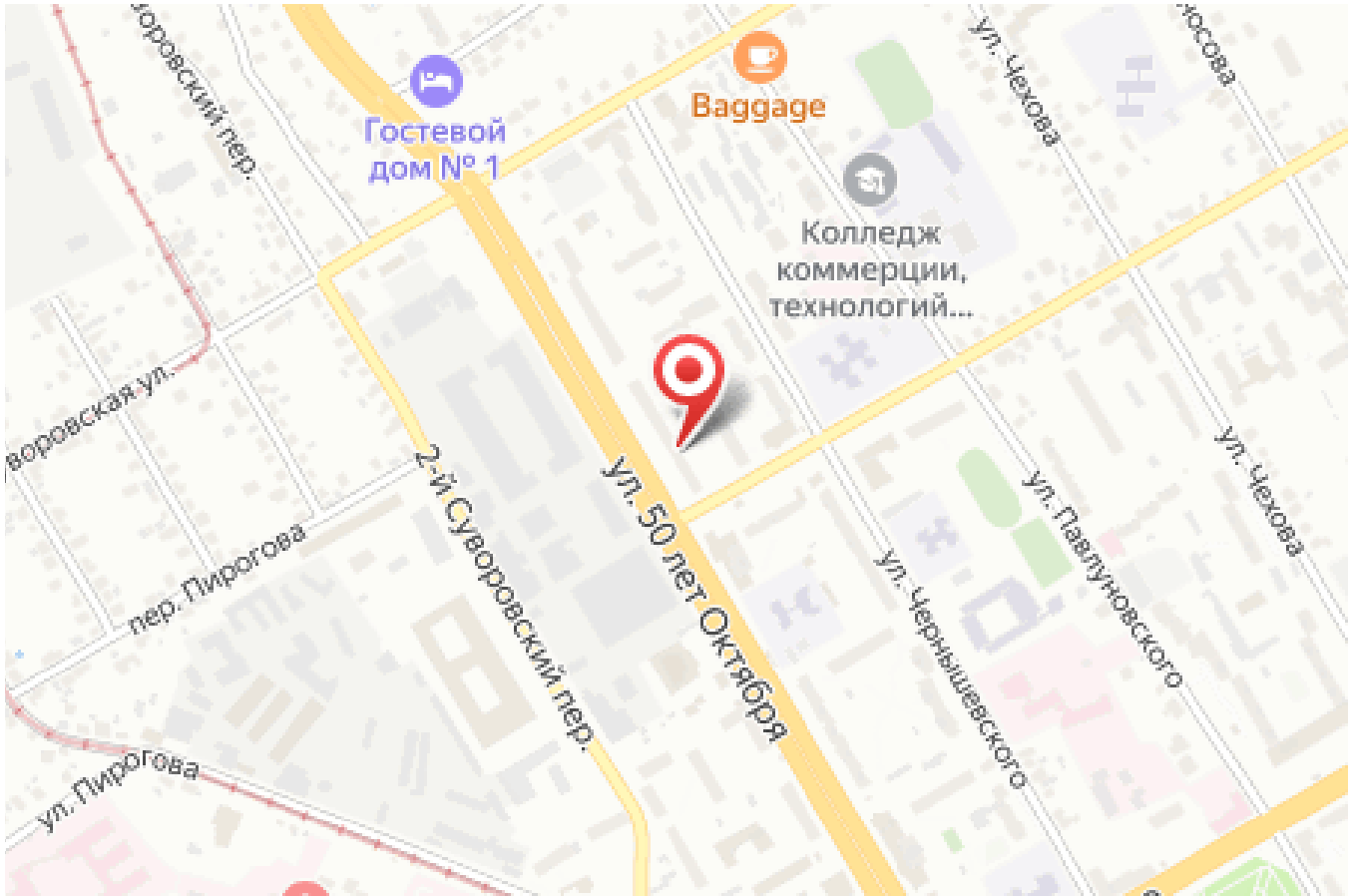

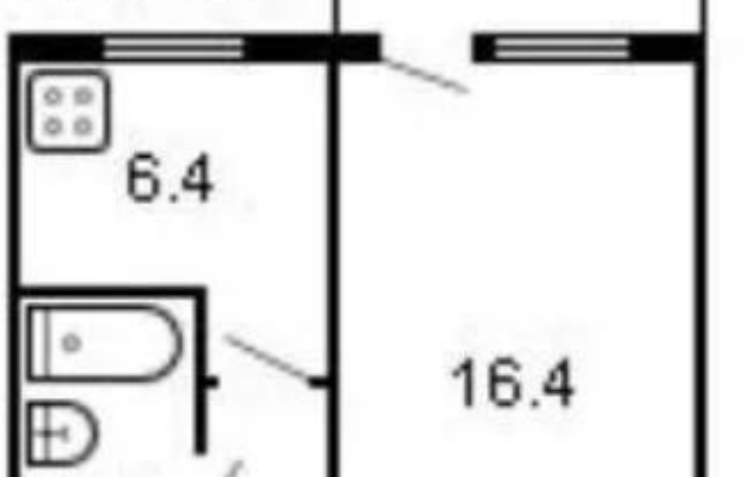

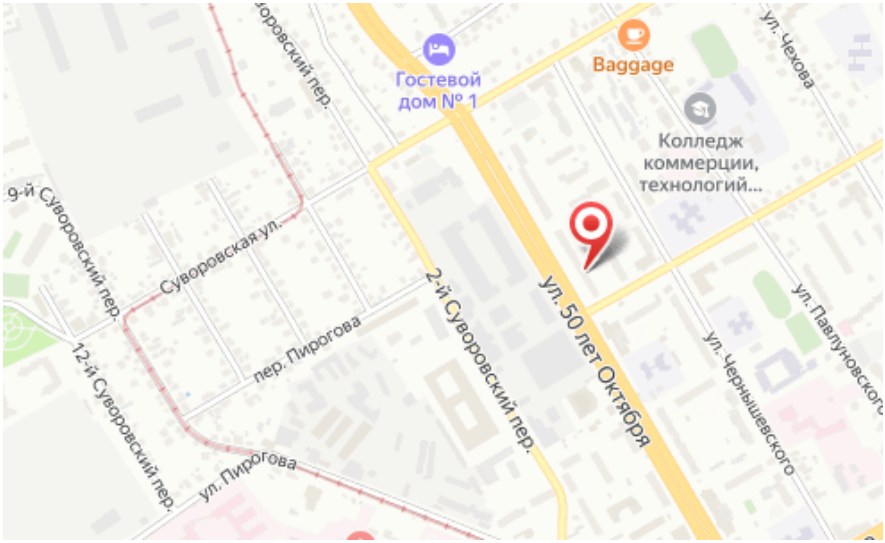

Количество комнат: **1**
Этажей в доме: **5**
Тип санузла: **Совмещенный**
Год постройки дома: **1980 г.**

Этаж: **2**
Общая площадь: **31 м²**
Тип балкона: **балкон**
Тип дома: **кирпичный**